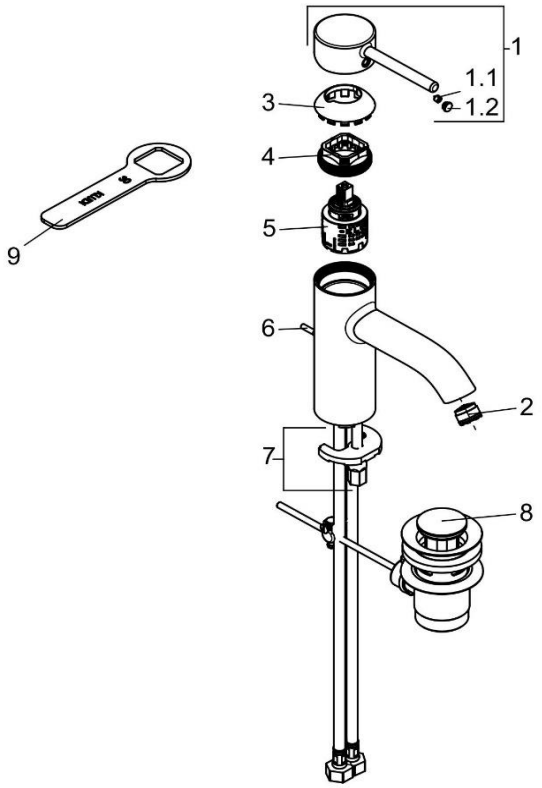

382630576		Waschtisch- Einhandmischer DN15	single lever basin mixer
1	7372905-00	HEBEL BOZZ	LEVER BOZZ
1.1	92204601-00	GEWINDESTIFT	GRUB SCREW
1.2	93019705-00	STOPFEN	PLUG
2	7509300-00	STRAHLREGLER	AERATOR
3	93036805-00	ABDECKKAPPE	COVER CAP
4	93033300-00	SPANNSCHRAUBE	FASTENING SCREW
5	7565400-00	STEUEREINHEIT	CERAMIC CARTRIDGE
6	91701505-00	ZUGSTANGE	LIFT ROD
7	7330000-00	BEFESTIGUNGSSATZ	MOUNTING KIT
8	7654505-00	ABLAUFGARNITUR	POP UP WASTE
9	92914900-00	SPANNSCHRAUBENSCHLÜSSEL	WRENCH FOR FASTENING SCREW